# ООО «Уфамебель»
# Тумба для обуви со стеклом Т-1

Инструкция по сборке

| Поз. | Наименование | Размеры | Кол. |
|---|---|---|---|
| 1 | Крышка в сборе | 842x261 | 1 |
| 2 | Боковина правая | 803x232 | 1 |
| 3 | Боковина левая | 803x232 | 1 |
| 4 | Средняя стенка | 737x240 | 1 |
| 5 | Задний щит | 737x186 | 1 |
| 6 | Щит жесткости | 586x200 | 1 |
| 7 | Дверь | 725x200 | 1 |
| 8 | Полка | 184x220 | 1 |
| 9 | Нижняя горизонталь | 788x257 | 1 |
| 10 | Цоколь | 788x50 | 1 |
| 11 | Накладка с кожей | 582x80 | 1 |
| 12 | Задняя стенка ящика | 534x70 | 1 |
| 13 | Передняя стенка ящика | 534x70 | 1 |
| 14 | Боковина ящика левая | 235x70 | 1 |
| 15 | Боковина ящика правая | 235x70 | 1 |
| 16 | Дно ящика (ДВП) | 210x542 | 1 |
| 17 | Фасад | 318x582 | 2 |
| 18 | Декоративный профиль (MDF) | L=803мм | 2 |
| 19 | Планка | 571x137 | 4 |
| 20 | Планка | 571x86 | 2 |
| 21 | Стекло | 838x220 | 1 |

**Последовательность сборки:**

1.Вкрутите метрические дюбеля эксцентриков во все вбитые втулки. Вбейте шканты в торцы деталей. ВНИМАНИЕ ! В ПЛАСТЬ ШКАНТЫ ЗАБИВАТЬ КАТЕГОРИЧЕСКИ ЗАПРЕЩАЕТСЯ !

2. Вкрутите дюбеля саморезы в декоративный профиль МДФ. Прикрепите декоративный профиль к боковинам эксцентриками.

3. На боковину 3 и среднюю стенку 4 установите шариковые направляющие (рисунок 2), используя шурупы 3,5x16, вбейте упоры кронштейнов для обуви.

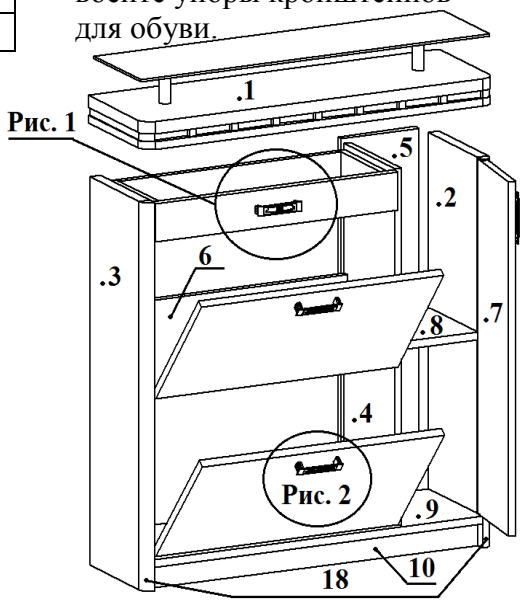


4.На боковину 2 установите ответные планки петель, используя шурупы 3,5x16

5.К средней стенке прикрепите детали 5,6,9

6.Далее закрепите боковину 2 и цоколь 10, потом закрепите боковину 3.

8.Вкрутите в стекло шпильки, на шпильки установите трубки-релинги, установите стекло на крышку, затяните с внутренней стороны гайками через шайбы. Установите крышку на собранный корпус и зафиксируйте.

9.Прикрепите к кронштейнам для обуви планки 19,20 и фасад 17 Шурупами 3x16. Рис.3.

10.Установите втулку опорную на детали 3, 4. Используя штифт-упор закрепить обувницы на детали 3, 4. Рис.3 (При необходимости установите силиконовый амортизатор).

11.Соберите ящик из деталей 12,13,14,16, используя евровинты и шканты. Рис. 1.

12.Установите ящик в корпус. Для этого направляющие, установленные в корпусе, выдвиньте вперед, установите ящик между направляющими, винтами M4x20 прикрепите ящик с внутренней стороны, шурупами 3,5x16 с наружной стороны.

13.Прикрепите ручку на накладку, установите накладку на ящик, отрегулируйте накладку по высоте и ширине.

14.На дверь 7 установите петли и ручку, навесьте дверь и отрегулируйте регулировочными винтами.

15.Установите полкодержатели и поставьте полку.

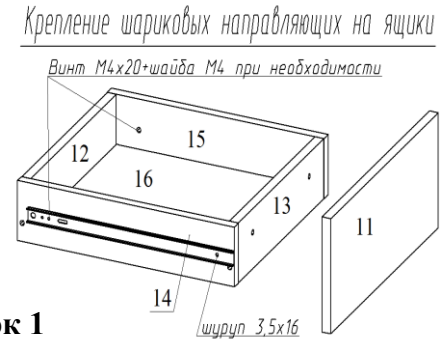


**Рисунок 1**

16. При необходимости прикрепите собранное изделие к стене, используя дюбель шуруп 8x100 потайной.

Шариковая направляющая L=182 мм.

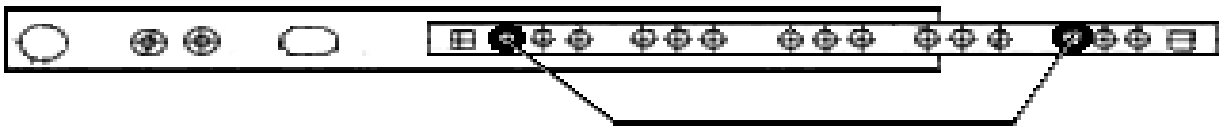

Шуруп 3.5х16 для позиции 3,4.

**Рисунок 2**

| | | |
|---|---|---|
| Эксцентрик 16мм. | Шуруп 4х30 | Ключ |
| Эксцентрик 25мм. | Полкодержатель | Винт М4х20 |
| Дюбель метрический | Шуруп 3,5х16<br>Шуруп 3х16 | Гвоздь 2х20 |
| Дюбель саморез | Еврозаглушка | Эксцентриковая заглушка |
| Шкант (дерево)<br>Конфирмат (евровинт) 50мм. | Шариковая направляющая L=182мм. | Дюбель с шурупом 8х100 потайной |
| Петля 4х-шарнирная вкладная | Кронштейн для обуви | Подпятник<br>Амортизатор<br>Ручка-скоба |
| Трубка рейлинг | Шпилька | Гайка<br>Шайба |

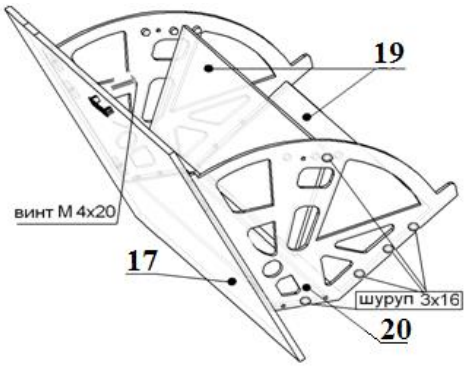


**Рисунок 3**

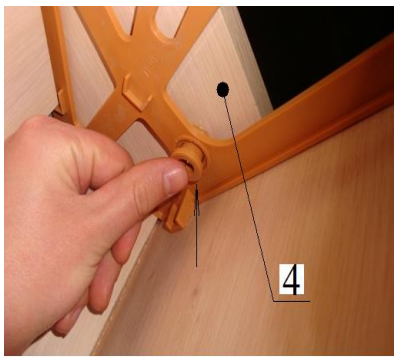


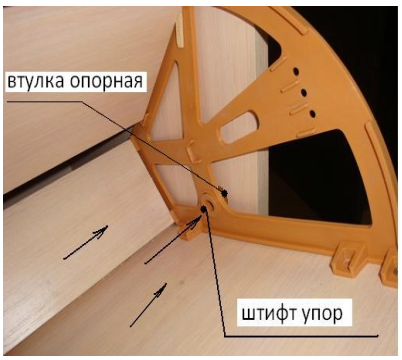


**Рисунок 4**

***Фирма-производитель оставляет за собой право на внесение конструктивных изменений в данную модель.***
***Спасибо за покупку!***