ООО «Уфамебель»
Тумба для обуви Т-2

Инструкция по сборке

Поз.	Наименование	Размеры	Кол.
1	Крышка в сборе	640x261	1
2	Боковина правая	803x232	1
3	Боковина левая	803x232	1
4	Щит жесткости	586x200	1
5	Нижняя горизонталь	586x257	1
6	Цоколь	586x50	1
7	Накладка с кожей	582x80	1
8	Задняя стенка ящика	534x70	1
9	Передняя стенка ящика	534x70	1
10	Боковина ящика левая	235x70	1
11	Боковина ящика правая	235x70	1
12	Дно ящика (ДВП)	210x542	1
13	Фасад	318x582	2
14	Декоративный профиль (MDF)	L=803мм	2
15	Планка	571x137	4
16	Планка	571x86	2

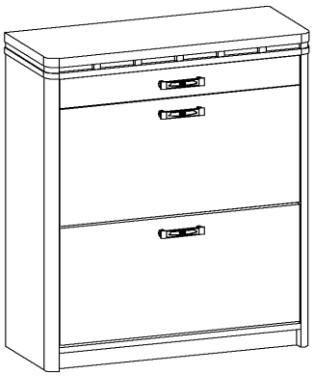

Последовательность сборки:

1.Вкрутите метрические дюбеля эксцентриков во все вбитые втулки. Вбейте шканты в торцы деталей. ВНИМАНИЕ ! В ПЛАСТЬ ШКАНТЫ ЗАБИВАТЬ КАТЕГОРИЧЕСКИ ЗАПРЕЩАЕТСЯ !

2. Вкрутите дюбеля саморезы в декоративный профиль МДФ.

Прикрепите декоративный профиль к боковинам эксцентриками.

3. На боковины установите шариковые направляющие(рисунок 3), используя шурупы 3,5x16, вбейте упоры кронштейнов для обуви, на лицевую сторону упоров кронштейнов для обуви приклейте амортизаторы. На нижние кромки боковин прибейте подпятники гвоздями.

4. Соберите каркас тумбы из деталей 1,2,3,4,5,6.

5.Прикрепите к кронштейнам для обуви планки 15,16 и фасад 13 шурупами (Рисунок 2).

6.Установите втулку опорную на детали 2 и 3 (Рисунок 4).

7. Используя штифт-упор закрепить обувницы на детали 2 и 3.

8.Соберите ящик из деталей 8,9,10,11,12, используя евровинты и шканты.

9.Установите ящик в корпус. Для этого направляющие, установленные в корпусе, выдвиньте вперед, установите ящик между направляющими, винтами M4x20 прикрепите ящик с внутренней стороны, шурупами 3,5x16 с наружной стороны.

10.Прикрепите ручку на накладку, установите накладку на ящик, отрегулируйте накладку по высоте и ширине.

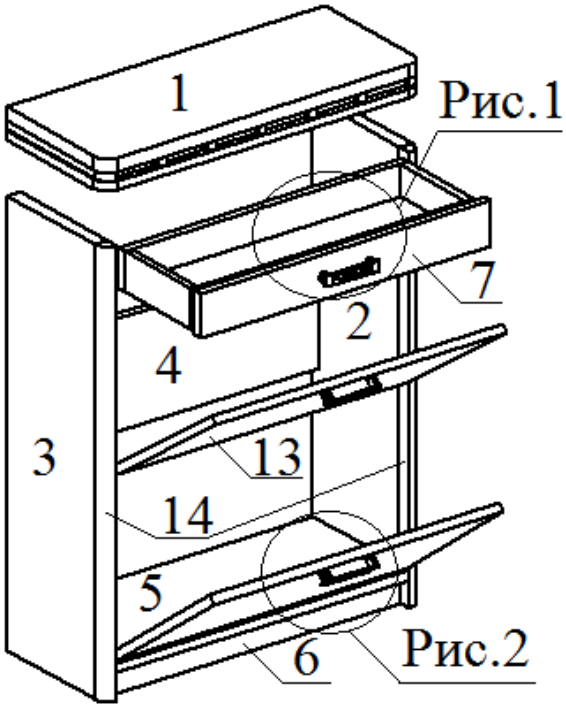

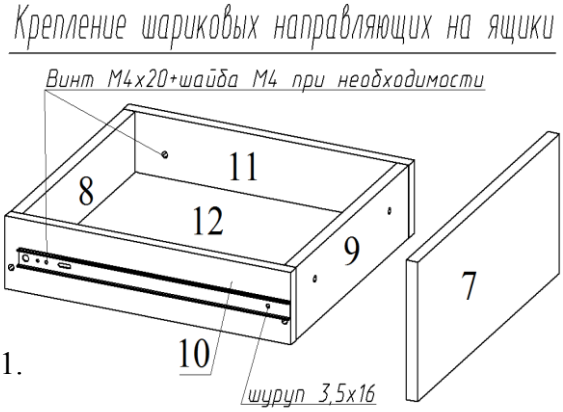

Рисунок 1.

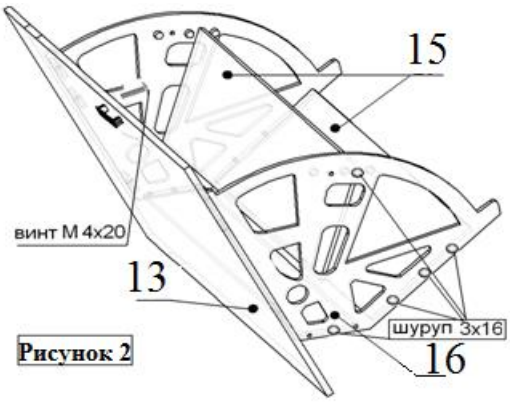

Рисунок 2

11. При необходимости прикрепите собранное изделие к стене, используя дюбель шуруп 8х100 потайной.

Шариковая направляющая L=182 мм.
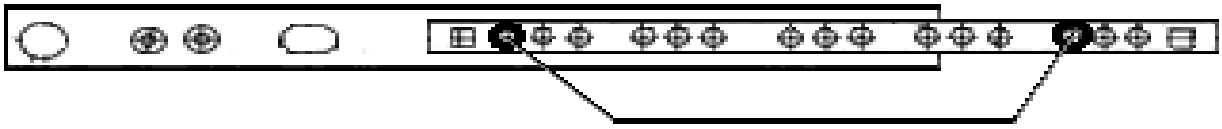 Шуруп 3.5х16 для позиции 2,3.
Рисунок 3

Эксцентрик 16мм.	Шуруп 4х30	Ключ
Эксцентрик 25мм.		Винт М4х20
Дюбель метрический	Шуруп 3,5х16 Шуруп 3х16	Гвоздь 2х20
Дюбель саморез	Еврозаглушка	Эксцентриковая заглушка
Шкант (дерево)	Шариковая направляющая L=182мм.	
Конфирмат (евровинт) 50мм.		
Амортизатор	Дюбель с шурупом 8х100 потайной	Подпятник
Шайба	Кронштейн для обуви	Ручка-скоба

Рисунок 4.

Фирма-производитель оставляет за собой право на внесение конструктивных изменений в данную модель.

Спасибо за покупку!